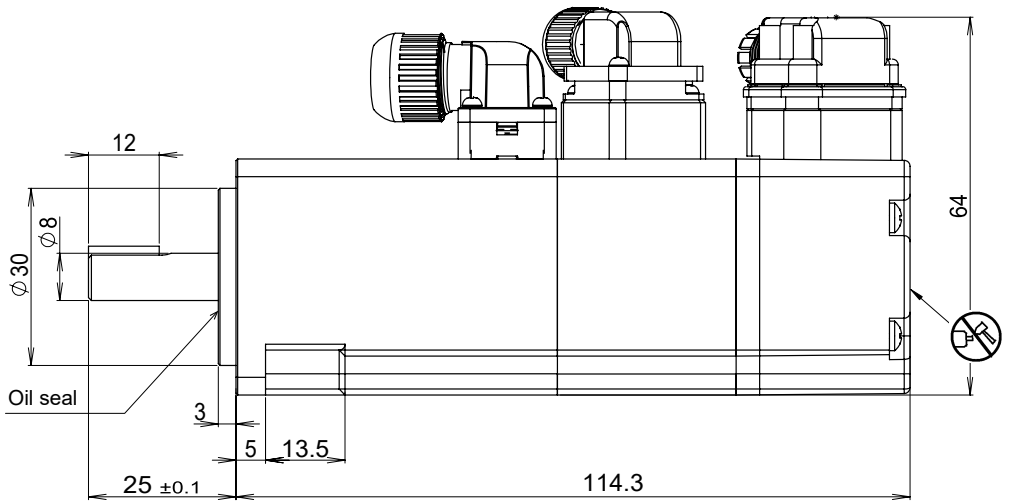

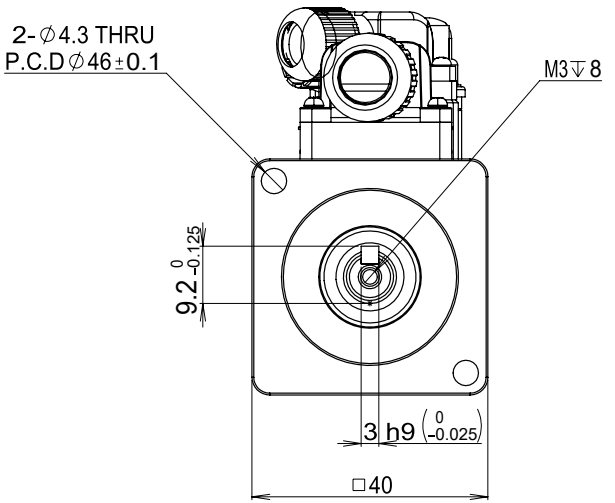

SM3H-042ATBPV 尺寸图 SM3H-042ATBPV 2D drawing	
比例/Scale 1 : 1	单位/Unit mm
上海安浦鸣志自动化设备有限公司 Shanghai AMP&MOONS' Automation Co.Ltd	